Austria Email

Η AUSTRIA EMAIL είναι ένας από τους μεγαλύτερους κατασκευαστές θερμοδοχείων στην Ευρώπη. Είναι το μοναδικό εργοστάσιο που διαθέτει ερευνητικό εργαστήριο στις εγκαταστάσεις του, στο οποίο πραγματοποιούνται όλες οι δοκιμές των προϊόντων, προκειμένου να ανταποκρίνονται στα πρότυπα συμμόρφωσης, όπως αυτά έχουν τεθεί παγκοσμίως, και στις αυστηρές αρχές και προδιαγραφές για άριστη ποιότητα κατασκευής, όπως έχει οριστεί από την AUSTRIA EMAIL. Πρόκειται για το μοναδικό εργοστάσιο που παράγει στις δικές του εγκαταστάσεις την επαναστατική οικολογική μόνωση από FLEECE ECOSKIN από το 2010.

Με παράδοση μεγαλύτερη των 80 χρόνων στην τεχνολογία της επισμάλτωσης των θερμοδοχείων, η AUSTRIA EMAIL εξάγει σε περισσότερες από 20 χώρες, με τζίρο άνω 65 εκατομμυρίων ευρώ. Η γκάμα των προϊόντων της καλύπτει οποιαδήποτε ανάγκη, ακόμη και των πιο απαιτητικών εγκαταστάσεων, με περισσότερα από 385 βασικά μοντέλα και παραλλαγές αυτών: ηλεκτρικούς θερμοσίφωνες, δοχεία αποθήκευσης ζεστού νερού χρήσης σε συνδυασμό με πέλετ, φυσικό αέριο ή πετρέλαιο, ειδικά δοχεία για εγκαταστάσεις συστημάτων εξοικονόμησης ενέργειας. Η AUSTRIA EMAIL εξελίσσει συνεχώς τη διαδικασία παραγωγής, επενδύοντας σε μηχανήματα ρομποτικής τεχνολογίας, προκειμένου να επιτύχει την άριστη κατασκευή και κυρίως την επισμάλτωση των δοχείων. Ταυτόχρονα και με γνώμονα την προστασία του περιβάλλοντος, έχει εξασφαλίσει ώστε όλα τα απορρίμματα παραγωγής να είναι ανακυκλώσιμα. Η Novart, υπερήφανη γι' αυτή τη σπουδαία συνεργασία, είναι αποκλειστικός αντιπρόσωπος της AUSTRIA EMAIL στην ελληνική αγορά.

Η AUSTRIA EMAIL:

- Έχει εμπειρία 160 χρόνων στην κατασκευή δοχείων & 80 χρόνων στην επισμάλτωση.
- Διαθέτει εργοστάσιο που παράγει δική του μόνωση ECO SKIN.
- Παράγει 30.000 δοχεία ετησίως.
- Έχει ερευνητικό εργαστήριο πιστοποίησης, αναγνωρισμένο από το Ινστιτούτο της Στουτγάρδης.
- Διαθέτει τεράστια γκάμα με περισσότερα από 385 βασικά μοντέλα και 1700 παραλλαγές.
- Έχει 13% μερίδιο της ευρωπαϊκής αγοράς.
- Το ποσοστό αστοχίας είναι μόλις 0,1% (1/1000).

NOVART
Ζήσε την ποιότητα

Θερμοδοχεία με μόνωση επαναστατικής τεχνολογίας ECO SKIN FLEECE

Austria Email ECO SKIN

Άριστη ποιότητα κατασκευής:

- Επισμάλτωση κατά DIN 4753 έως και τις συνδέσεις
- Εξαιρετική ποιότητα χαλύβδινων ελασμάτων
- Μονώσεις υψηλών προδιαγραφών για ελαχιστοποίηση των απωλειών θερμότητας
- Μεγάλες επιφάνειες εναλλακτών θερμότητας
- Αυστριακός ποιοτικός έλεγχος
- Με ειδικές διατάξεις διατήρησης της διαστρωμάτωσης για ακριβέστερη διαχείριση της ενέργειας
- Εγγύηση 7-10 ετών

Αποτελεσματική μόνωση

- Έως και 47% καλύτερη θερμική μόνωση
- Έως και 3.500 € εξοικονόμηση στη διάρκεια ζωής ενός δοχείου (1000lt)
- Ευκολότερη και γρηγορότερη τοποθέτηση
- Φιλική μόνωση προς το περιβάλλον (κατασκευασμένη από 100% ανακυκλώσιμα υλικά και 70% ανακυκλωμένα)
- Τέλεια εφαρμογή

ΜΠΟΪΛΕΡ ΛΕΒΗΤΟΣΤΑΣΙΟΥ ΔΙΠΛΗΣ ΕΝΕΡΓΕΙΑΣ

Austria Email

Water heaters

7 ΧΡΟΝΙΑ ΕΓΓΥΗΣΗ

10 ΧΡΟΝΙΑ ΕΓΓΥΗΣΗ ΜΕ ΗΛΕΚΤΡΙΚΟ ΑΝΟΔΙΟ

HT ERM

Μπόιλερ ζεστού νερού χρήσης διπλής ενέργειας HT-ERM

- Μεγάλες επιφάνειες εναλλακτών θερμότητας
- Επισμάλτωση και ανόδιο Mg σύμφωνα με DIN 4753
- Μόνωση 50mm, από υψηλής ποιότητας πολυουρεθάνη
- Η έξοδος του ζεστού νερού από το υψηλότερο σημείο εγγυάται την πλήρη εξαέρωση του μπόιλερ
- Εργοστασιακά τοποθετημένο θερμόμετρο
- Διαθέτουν είσοδο για ηεκτρική αντίσταση (σφραγισμένη εργοστασιακά)
- Ύψος που ρυθμίζεται
- Μέγιστη πίεση λειτουργίας 10 bar
- Μέγιστη θερμοκρασία λειτουργίας 95°C

Κωδικός	Χωρ/τητα (lt)	Τιμή/τεμ. €	Διάμετρος (mm)	Ύψος (mm)	Βάρος (kg)	Επιφάνεια εναλλάκτη (m^2)
HT 160 ERM	160		610	1118	76	0,60
HT 200 ERM	200		610	1340	88	1,00
HT 300 ERM	300		610	1797	115	1,40
HT 400 ERM	400		680	1832	145	1,80
HT 500 ERM	500		760	1838	160	2,00

VT FRM

Μπόιλερ ζεστού νερού χρήσης διπλής ενέργειας VT-N/S FRM

- Νέος τύπος εξελιγμένης μόνωσης ECO SKIN 100mm
- Επισμάλτωση και ανόδιο Mg σύμφωνα με DIN 4753
- Δυνατότητα ηλεκτρικού ανοδίου
- Μοντέλα VT-S με ηλεκτρική ανοδείωση
- Μέγιστη πίεση λειτουργίας εναλλάκτη: 25bar
- Διαθέτουν θερμόμετρο
- Ράγες τοποθέτησης αισθητηρίων κατά μήκος του μπόιλερ
- Διαθέτουν είσοδο για ηλ.αντίσταση (σφραγισμένη εργοστασιακά)
- Δυνατότητα πλήρους αδειάσματος μέσω της εισόδου κρύου νερού
- Φλάντζα καθαρισμού και επιθεώρησης εσωτερικού Φ240mm

Κωδικός	Χωρ/τητα (lt)	Τιμή/τεμ. €	Διάμετρος (mm) χωρίς/με μόνωση	Ύψος (mm)	Βάρος (kg)	Επιφάνεια εναλλάκτη (m^2)	Μέγιστη πίεση (bar)
VT-N 800 FRM	800		790 /1000	2000	244	2,00	6
VT-S 800 FRM	800		790 /1000	2000	310	2,76	10
VT-N 1000 FRM	1000		790 /1000	2350	267	2,40	6
VT-S 1000 FRM	1000		790 /1000	2350	330	3,51	10
VT 1500 FRM	1500		1000 / 1200	2122	443	3,50	8
VT 2000 FRM	2000		1100 / 1300	2313	549	4,00	8

Για τα δοχεία προτείνεται η χρήση ηλεκτρικού ανοδίου. Με αυτό τον τρόπο, επιτυγχάνεται επιμήκυνση της εγγύησης από τα 7 στα 10 χρόνια, μηδενικό κόστος αντικατάστασης ανοδίου εφ' όρου ζωής του δοχείου και διατήρησή του σε άριστη κατάσταση.

Κωδικός	Τιμή €
Ηλεκτρικό ανόδιο για δοχεία έως και 500 lt	
Ηλεκτρικό ανόδιο για δοχεία άνω των 500 lt	

Ετοιμοπαράδοτο | Κατόπιν παραγγελίας

ΜΠΟΪΛΕΡ ΛΕΒΗΤΟΣΤΑΣΙΟΥ ΤΡΙΠΛΗΣ ΕΝΕΡΓΕΙΑΣ

Austria Email

Water heaters

7 ΧΡΟΝΙΑ ΕΓΓΥΗΣΗ

10 ΧΡΟΝΙΑ ΕΓΓΥΗΣΗ ΜΕ ΗΛΕΚΤΡΙΚΟ ΑΝΟΔΙΟ

HT ERMR

Μπόιλερ ζεστού νερού χρήσης τριπλής ενέργειας HT-ERMR

- Μεγάλες επιφάνειες εναλλακτών θερμότητας
- Επισμάλτωση και ανόδιο Mg σύμφωνα με DIN 4753
- Μόνωση 50mm, από υψηλής ποιότητας πολυουρεθάνης
- Η έξοδος του ζεστού νερού από το υψηλότερο σημείο εγγυάται την πλήρη εξαέρωση του μπόιλερ
- Διαθέτουν είσοδο για ηλ.αντίσταση (σφραγισμένη εργοστασιακά)
- Εργοστασιακά τοποθετημένο θερμόμετρο
- Διαθέτουν ράγες-κανάλια για εμβαπτιζόμενα αισθητήρια
- Ύψος που ρυθμίζεται
- Πίεση λειτουργίας 10 bar
- Μέγιστη θερμοκρασία λειτουργίας 95°C

Κωδικός	Χωρ/τητα (lt)	Τιμή/τεμ. €	Διάμετρος (mm)	Ύψος (mm)	Βάρος (kg)	Επιφάνεια εναλλάκτη (m^2) επάνω / κάτω
HT 200 ERMR	200		610	1340	104	0,70/1,00
HT 300 ERMR	300		610	1797	131	1,00/1,40
HT 400 ERMR	400		680	1832	158	1,00/1,80
HT 500 ERMR	500		760	1838	172	1,00/2,00

VT FRMR

Μεγάλα μπόιλερ ζεστού νερού χρήσης τριπλής ενέργειας VT-N/S FRMR

- Νέος τύπος εξελιγμένης μόνωσης ECO SKIN 100mm
- Επισμάλτωση και ανόδιο Mg σύμφωνα με DIN 4753
- Μοντέλα VT-S με ηλεκτρική ανοδίωση
- Μέγιστη πίεση λειτουργίας: 10bar
- Μέγιστη πίεση λειτουργίας εναλλακτών: 25bar
- Διαθέτουν θερμόμετρο
- Ράγες τοποθέτησης αισθητηρίων κατά μήκος του μπόιλερ
- Διαθέτουν είσοδο για ηλεκτρική αντίσταση (σφραγισμένη εργοστασιακά)
- Δυνατότητα πλήρους αδειάσματος μέσω της εισόδου κρύου νερού
- Φλάντζα καθαρισμού και επιθεώρησης εσωτερικού Φ240mm

Κωδικός	Χωρ/τητα (lt)	Τιμή/τεμ. €	Διάμετρος (mm) χωρίς/με μόνωση	Ύψος (mm)	Βάρος (kg)	Επιφάνεια εναλλάκτη (m^2) επάνω / κάτω	Μέγιστη πίεση (bar)
VT-N 800 FRMR	800		790 / 1000	2000	269	1,20/2,00	6
VT-S 800 FRMR	800		790 / 1000	2000	326	1,20/2,76	10
VT-N 1000 FRMR	1000		790 / 1000	2350	267	1,20/2,40	6
VT-S 1000 FRMR	1000		790 / 1000	2350	330	1,20/3,51	10
VT 1500 FRMR	1500		1000 / 1200	2122	462	1,75/3,50	8
VT 2000 FRMR	2000		1100 / 1300	2313	590	2,00/4,00	8

Για τα δοχεία προτείνεται η χρήση ηλεκτρικού ανοδίου. Με αυτό τον τρόπο, επιτυγχάνεται επιμήκυνση της εγγύησης από τα 7 στα 10 χρόνια, μηδενικό κόστος αντικατάστασης ανοδίου εφ' όρου ζωής του δοχείου και διατήρησή του σε άριστη κατάσταση.

Κωδικός	Τιμή €
Ηλεκτρικό ανόδιο για δοχεία έως και 500 lt	
Ηλεκτρικό ανόδιο για δοχεία άνω των 500 lt	

Ετοιμοπαράδοτο | Κατόπιν παραγγελίας

HRS 200-500 lt

HRS 750-900 lt

Μπόιλερ διπλής ενέργειας υψηλής απόδοσης HRS Ιδανικά για αντλίες θερμότητας

- Επισμάλτωση σύμφωνα με DIN 4753
- Μέγιστη πίεση λειτουργίας 10 bar
- Μέγιστη θερμοκρασία λειτουργίας 95°C
- Διαθέτουν αναλογικό θερμόμετρο
- Μόνωση 50mm, από υψηλής ποιότητας πολυουρεθάνη (300-500 lt)
- Νέος τύπος εξελιγμένης μόνωσης ECO SKIN (750-900 lt)
- Ράγες τοποθέτησης αισθητηρίων κατά μήκος του μπόιλερ
- Ανόδιο Mg σύμφωνα με DIN 4753 για τα δοχεία 300-400-500 lt
- **Το μπόιλερ των 750 lt και των 900 lt περιλαμβάνει ηλεκτρικό ανόδιο.**

Κωδικός	Χωρ/τητα (lt)	Τιμή/τεμ. €	Διάμετρος (mm) χωρίς/με μόνωση	Ύψος (mm)	Βάρος (kg)	Επιφάνεια εναλλάκτη (m^2)
HRS 200	200		- / 610	1295	115	2,50
HRS 300	300		- / 680	1435	170	3,50
HRS 400	400		- / 680	1800	212	5,00
HRS 500	500		- / 680	1806	254	6,00
HRS 750	750		790 / 1000	2000	317	6,00
HRS 900	900		790 / 1000	2350	374	7,50

WP-SOL 350

WP-SOL 600

Μπόιλερ τριπλής ενέργειας υψηλής απόδοσης WP SOL Ιδανικά για αντλίες θερμότητας

- Επισμάλτωση σύμφωνα με DIN 4753
- Μέγιστη πίεση λειτουργίας 10 bar
- Μέγιστη θερμοκρασία λειτουργίας 95°C
- Διαθέτουν αναλογικό θερμόμετρο
- Μόνωση 50mm, από υψηλής ποιότητας πολυουρεθάνη (350 lt)
- Νέος τύπος εξελιγμένης μόνωσης ECO SKIN 100mm (600 lt)
- Ράγες τοποθέτησης αισθητηρίων κατά μήκος του μπόιλερ
- Το μπόιλερ των 350 lt περιλαμβάνει 2 ανόδια Mg σύμφωνα με DIN 4753
- **Το μπόιλερ των 600 lt περιλαμβάνει ηλεκτρικό ανόδιο**
- Διαθέτουν είσοδο για ηλεκτρική αντίσταση (σφραγισμένη εργοστασιακά)

Κωδικός	Χωρ/τητα (lt)	Τιμή/τεμ. €	Διάμετρος (mm) χωρίς/με μόνωση	Ύψος (mm)	Επιφάνεια εναλλάκτη (m^2) επάνω / κάτω
WP SOL 350	350		- /670	1834	3,50/1,20
WP SOL 600	600		650 / 850	2045	4,30/1,50

Για τα δοχεία προτείνεται η χρήση ηλεκτρικού ανοδίου. Με αυτό τον τρόπο, επιτυγχάνεται επιμήκυνση της εγγύησης από τα 7 στα 10 χρόνια, μηδενικό κόστος αντικατάστασης ανοδίου εφ' όρου ζωής του δοχείου και διατήρησή του σε άριστη κατάσταση.

Κωδικός	Τιμή €
Ηλεκτρικό ανόδιο για δοχεία έως και 500 lt	
Ηλεκτρικό ανόδιο για δοχεία άνω των 500 lt	

ΜΠΟΪΛΕΡ ΛΕΒΗΤΟΣΤΑΣΙΟΥ ΜΕ ΑΠΟΣΠΩΜΕΝΟΥΣ ΕΝΑΛΛΑΚΤΕΣ

Austria Email

Water heaters

5 ΧΡΟΝΙΑ ΕΓΓΥΗΣΗ

Μεγάλα μπόιλερ ζεστού νερού χρήσης με δυνατότητα τοποθέτησης ανοξείδωτων εναλλακτών

- Νέος τύπος εξελιγμένης μόνωσης ECO SKIN 100mm
- Επισμάλτωση και ανόδιο Mg σύμφωνα με DIN 4753
- Μοντέλα VT-S με ηλεκτρική ανοδίωση
- Διαθέτουν θερμόμετρο
- Ράγες τοποθέτησης αισθητηρίων κατά μήκος του μπόιλερ
- Διαθέτουν είσοδο για ηλεκτρική αντίσταση (σφραγισμένη εργοστασιακά)
- Δυνατότητα πλήρους αδειάσματος μέσω της εισόδου κρύου νερού

Μπόιλερ λεβητοστασίου με δυνατότητα τοποθέτησης 2 ανοξείδωτων εναλλακτών

Κωδικός	Χωρ/τητα (lt)	Τιμή/τεμ. €	Διάμετρος (mm) χωρίς/με μόνωση	Ύψος (mm)	Βάρος (kg)	Μέγιστη πίεση (bar)
VT-S 800 FFM	800		790/1000	2000	237	10
VT-S 1000 FFM	1000		790/1000	2350	295	10

Μπόιλερ λεβητοστασίου με δυνατότητα τοποθέτησης 1 ανοξείδωτου εναλλάκτη

Κωδικός	Χωρ/τητα (lt)	Τιμή/τεμ. €	Διάμετρος (mm) χωρίς/με μόνωση	Ύψος (mm)	Βάρος (kg)	Μέγιστη πίεση (bar)
VT 1500 FM	1500		1000/1200	2215	280	8
VT 2000 FM	2000		1250/1450	2130	400	8

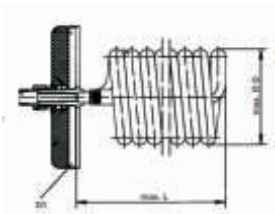

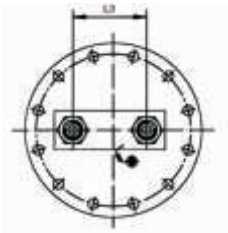

Ανοξείδωτοι αποσπώμενοι εναλλάκτες

Κωδικός	Επιφάνεια εναλλάκτη (m^2)	Τιμή/τεμ. €	Φλάντζα Φ/Τρύπες	max. Ø D (mm)	Max L (mm)	Σύνδεση	L3 (mm)	Χωρ/τητα (lt)
RWT 2 - 360	3,60		240 / 12	170	650	1"	100	3.0
RWT 2 - 450	4,50		240 / 12	170	790	1"	100	3.5
RWT 2 - 230 D	2,30		240 / 12	165	450	3/4"	100	1.9
RWT 2 - 310 D	3,10		240 / 12	165	530	1"	100	2.5

Για τα δοχεία προτείνεται η χρήση ηλεκτρικού ανοδίου. Με αυτό τον τρόπο, επιτυγχάνεται επιμήκυνση της εγγύησης από τα 7 στα 10 χρόνια, μηδενικό κόστος αντικατάστασης ανοδίου εφ' όρου ζωής του δοχείου και διατήρησή του σε άριστη κατάσταση.

Κωδικός	Τιμή €
Ηλεκτρικό ανόδιο για δοχεία έως και 500 lt	
Ηλεκτρικό ανόδιο για δοχεία άνω των 500 lt	

ΕΠΙΣΜΑΛΤΩΜΕΝΑ ΔΟΧΕΙΑ ΖΝΧ

Enameled hot water tanks

5 ΧΡΟΝΙΑ ΕΓΓΥΗΣΗ

LDS 200-500

Επισμαλτωμένο δοχείο αποθήκευσης ζεστού νερού χρήσης

- Επισμάλτωση και ανόδιο mg σύμφωνα με DIN 4753
- Μέγιστη πίεση λειτουργίας 10bar
- Μέγιστη θερμοκρασίας λειτουργίας 95°C
- 4 x συνδέσεις 1 1/4"
- Σύνδεση ανακυκλωφορίας 1"
- Μόνωση 50 mm υψηλής ποιότητας πολυουρεθάνης για δοχεία μέχρι 500 lt
- Εξελιγμένη μόνωση ECO SKIN νέου τύπου 500 mm για δοχεία 800 & 1000 lt
- Διαθέτουν θερμόμετρο
- Φλάντζα επιθεώρησης 180 mm
- Δυνατότητα τοποθέτησης εναλλάκτη
- Ύψος που ρυθμίζεται στα μοντέλα έως 500 lt

Κωδικός	Χωρ/τητα (lt)	Τιμή/τεμ. €	Διάμετρος (mm)	Ύψος (mm)
LDS 200	200		600	1300
LDS 300	300		600	1758
LDS 400	400		670	1785
LDS 500	500		750	1806
LDS 800	800		990	2000
LDS 1000	1000		990	2350

Για τα δοχεία προτείνεται η χρήση ηλεκτρικού ανοδίου. Με αυτό τον τρόπο, επιτυγχάνεται επιμήκυνση της εγγύησης από τα 7 στα 10 χρόνια, μηδενικό κόστος αντικατάστασης ανοδίου εφ' όρου ζωής του δοχείου και διατήρησή του σε άριστη κατάσταση.

Κωδικός	Τιμή €
Ηλεκτρικό ανόδιο για δοχεία έως και 500 lt	
Ηλεκτρικό ανόδιο για δοχεία άνω των 500 lt	

Τα μπόιλερ LDS χωρητικότητας έως 500 lt μπορούν να χρησιμοποιηθούν και ως δοχεία αδράνειας σε εγκαταστάσεις ψύξης-θέρμανσης.

ΔΟΧΕΙΑ ΑΔΡΑΝΕΙΑΣ ΣΥΝΔΥΑΣΜΕΝΗΣ ΛΕΙΤΟΥΡΓΙΑΣ

Buffer tanks

5 ΧΡΟΝΙΑ ΕΓΓΥΗΣΗ

Τεχνολογία ECOSKIN 2.0
38% εξοικονόμηση ενέργειας

Tank In Tank SISS

Δοχεία αδράνειας TANK IN TANK SISS για ζεστό νερό χρήσης

- Επισμάλτωση εσωτερικού δοχείου ΖΝΧ σύμφωνα με DIN 4753
- Δυνατότητα σύνδεσης σε συστοιχία ξεχωριστό δοχείο αδράνειας
- Μεγάλες επιφάνειες εναλλακτών θερμότητας
- Σύνδεση με μεγάλη γκάμα εξωτερικών πηγών ενέργειας (π.χ. λέβητα, ηλιακά, αντλία θερμότητας, λέβητα στερεών καυσίμων)
- Νέος τύπος εξελιγμένης μόνωσης FLEECE ECO SKIN 100mm
- Μέγιστη πίεση λειτουργίας 10 bar στο δοχείο ΖΝΧ, 3bar στο δοχείο αδράνειας και 25bar στον εναλλάκτη
- Μέγιστη θερμοκρασία λειτουργίας δοχείου 95°C και εναλλάκτη 110°C
- Ράγες τοποθέτησης αισθητηρίων κατά μήκος του μπόιλερ
- Ειδική διάταξη διατήρησης διαστρωμάτωσης θερμοκρασιών
- Δυνατότητα ηλεκτρικής ανοδίωσης

Κωδικός	Συνολική Χωρ/τητα Δοχείου (lt)	Χωρ/τητα Δοχείου ΖΝΧ (lt)	Τιμή/τεμ. €	Διάμετρος (mm) χωρίς / με μόνωση	Ύψος (mm)	Βάρος (kg)	Επιφάνεια εναλλάκτη (m^2)
SISS 350/100	350	100		650/850	1378	128	1,55
SISS 500/150	500	150		650/850	1735	166	1,90
SISS 750/150	750	150		790/990	1800	200	2,40
SISS 900/200	900	200		790/990	2150	234	3,00
SISS 1500/250	1500	250		1000/1200	2255	312	3,60
Ηλεκτρική αντίσταση RD-SISS 2,5/5/7,5 kw							
Ηλεκτρικό ανόδιο για SISS							

KWS

Δοχεία αδράνειας με ανοξείδωτο εναλλάκτη για ζεστό νερό χρήσης KWS

- Υψηλής ποιότητας ανοξείδωτος εναλλάκτης για ΖΝΧ
- Μεγάλες επιφάνειες εναλλακτών θερμότητας
- Σύνδεση με μεγάλη γκάμα εξωτερικών πηγών ενέργειας χωρίς πρόβλημα (π.χ. λέβητα, ηλιακά, αντλία θερμότητας, λέβητα στερεών καυσίμων)
- Νέος τύπος εξελιγμένης μόνωσης FLEECE ECO SKIN 100mm
- Μέγιστη πίεση λειτουργίας 6bar στον ανοξείδωτο εναλλάκτη ΖΝΧ, 4bar στο δοχείο αδράνειας και 10bar στους εναλλάκτες
- Μέγιστη θερμοκρασία λειτουργίας δοχείου 95°C
- Ράγες τοποθέτησης αισθητηρίων κατά μήκος του μπόιλερ
- Ειδική διάταξη διατήρησης διαστρωμάτωσης θερμοκρασιών

Κωδικός	Χωρ/τητα (lt)	Τιμή/τεμ. €	Διάμετρος (mm) χωρίς/ με μόνωση	Ύψος (mm)	Επιφάνεια εναλλάκτη (m^2) επάνω / κάτω	Επιφάνεια ανοξείδωτου εναλλάκτη (m^2)	Περιεχόμενο ανοξείδωτου εναλλάκτη (lt)
KWS 500	500		650 / 850	1750	- / 1,8	5,00	25
KWS 800	800		790 / 990	1750	- / 2,5	6,50	33
KWS 800 R2	800		790 / 990	1750	1,2 / 2,5	6,50	33
KWS 1000	1000		790 / 990	2070	- / 3,1	7,50	39
KWS 1000 R2	1000		790 / 990	2070	2,4 / 3,1	7,50	39
KWS 1500	1500		1000 / 1200	2070	- / 3,5	7,50	39
ΚΙΤ ΑΝΑΚΥΚΛΟΦΟΡΙΑΣ							

Ετοιμοπαράδοτο | Κατόπιν παραγγελίας

ΔΟΧΕΙΑ ΑΔΡΑΝΕΙΑΣ

Buffer tanks

5 ΧΡΟΝΙΑ ΕΓΓΥΗΣΗ

Τεχνολογία ECOSKIN 2.0
38% εξοικονόμηση ενέργειας

Δοχεία αδράνειας AUSTRIA EMAIL

- Νέος τύπος εξελιγμένης μόνωσης FLEECE ECO SKIN 100mm
- Μεγάλες επιφάνειες εναλλακτών θερμότητας
- Μέγιστη πίεση λειτουργίας 3bar στο δοχείο και 25bar στους εναλλάκτες
- Σύνδεση με μεγάλη γκάμα εξωτερικών πηγών ενέργειας χωρίς πρόβλημα (π.χ. λέβητα, ηλιακά, αντλία θερμότητας, λέβητα στερεών καυσίμων)
- Ράγες τοποθέτησης αισθητηρίων κατά μήκος του μπόιλερ

Δοχεία αδράνειας χωρίς εναλλάκτη θερμότητας PSM

Κωδικός	Χωρ/τητα (lt)	Τιμή/τεμ. €	Διάμετρος (mm) χωρίς/με μόνωση	Ύψος (mm)
PSM 200	200		650 / 860	1330
PSM 300	300		500 / 700	1785
PSM 500	500		650 / 850	1725
PSM 800	800		790 / 990	1785
PSM 1000	1000		790 / 990	2135
PSM 1500	1500		1000 / 1200	2235
PSM 2000	2000		1100 / 1300	2465
PSM 3000	3000		1250 / 1450	2681
PSM 4000	4000		1400 / 1600	2754
PSM 5000	5000		1600 / 1800	2855

Δοχεία αδράνειας με 1 εναλλάκτη θερμότητας PSR

Κωδικός	Χωρ/τητα (lt)	Τιμή/τεμ. €	Διάμετρος (mm) χωρίς/με μόνωση	Ύψος (mm)	Επιφάνεια κάτω εναλλάκτη (m^2)
PSR 500	500		650 / 850	1725	1,80
PSR 800	800		790 / 990	1785	2,40
PSR 1000	1000		790 / 990	2135	3,00
PSR 1500	1500		1000 / 1200	2235	3,60
PSR 2000	2000		1100 / 1300	2465	4,20
PSR 3000	3000		1250 / 1450	2681	4,50
PSR 5000	5000		1600 / 1800	2855	6,00

Δοχεία αδράνειας με 2 εναλλάκτες θερμότητας PSRR

Κωδικός	Χωρ/τητα (lt)	Τιμή/τεμ. €	Διάμετρος (mm) χωρίς/με μόνωση	Ύψος (mm)	Επιφάνεια εναλλάκτη (m^2) επάνω / κάτω
PSRR 800	800		790 / 990	1785	1,80 / 2,40
PSRR 1000	1000		790 / 990	2135	2,40 / 3,00
PSRR 1500	1500		1000 / 1200	2235	2,40 / 3,60
PSRR 2000	2000		1100 / 1300	2465	2,80 / 4,20

Ετοιμοπαράδοτο | Κατόπιν παραγγελίας

ΔΟΧΕΙΑ ΑΔΡΑΝΕΙΑΣ

Buffer tanks

5 ΧΡΟΝΙΑ ΕΓΓΥΗΣΗ

Τεχνολογία ECOSKIN 2.0
38% εξοικονόμηση ενέργειας

Δοχεία αδράνειας με ειδικές διατάξεις διαστρωμάτωσης AUSTRIA EMAIL

- Νέος τύπος εξελιγμένης μόνωσης FLEECE ECO SKIN 100mm
- Ειδική διπλή διάταξη διατήρησης διαστρωμάτωσης θερμοκρασιών
- Μεγάλες επιφάνειες εναλλακτών θερμότητας
- Ράγες τοποθέτησης αισθητηρίων κατά μήκος του μπόιλερ χωρίς να απαιτούνται κυάθια
- Σύνδεση με μεγάλη γκάμα εξωτερικών πηγών ενέργειας χωρίς πρόβλημα (π.χ. λέβητα, ηλιακά, αντλία θερμότητας, λέβητα στερεών καυσίμων)
- Μέγιστη πίεση λειτουργίας 3bar στο δοχείο και 25bar στους εναλλάκτες

Δοχεία αδράνειας διαστρωμάτωσης χωρίς εναλλάκτη θερμότητας PZ

Κωδικός	Χωρ/τητα (lt)	Τιμή/τεμ. €	Διάμετρος (mm) χωρίς/με μόνωση	Ύψος (mm)
PZ 500	500		650 / 850	1740
PZ 800	800		790 / 990	1800
PZ 1000	1000		790 / 990	2150
PZ 1500	1500		1000 / 1200	2250

Δοχεία αδράνειας διαστρωμάτωσης με 1 εναλλάκτη θερμότητας PZR

Κωδικός	Χωρ/τητα (lt)	Τιμή/τεμ. €	Διάμετρος (mm) χωρίς/με μόνωση	Ύψος (mm)	Επιφάνεια κάτω εναλλάκτη (m^2)
PZR 500	500		650 / 850	1740	1,90
PZR 800	800		790 / 990	1800	2,40
PZR 1000	1000		790 / 990	2150	3,00
PZR 1500	1500		1000 / 1200	2250	3,60

Δοχεία αδράνειας διαστρωμάτωσης με δύο εναλλάκτες θερμότητας PZRR

Κωδικός	Χωρ/τητα (lt)	Τιμή/τεμ. €	Διάμετρος (mm) χωρίς/με μόνωση	Ύψος (mm)	Επιφάνεια εναλλάκτη (m^2) επάνω / κάτω
PZRR 500	500		650 / 850	1740	1,20 / 1,90
PZRR 800	800		790 / 990	1800	1,6 / 2,40
PZRR 1000	1000		790 / 990	2150	2,40 / 3,00
PZRR 1500	1500		1000 / 1200	2250	2,40 / 3,60

Ετοιμοπαράδοτο | Κατόπιν παραγγελίας

WPPS

Δοχεία αδράνειας δαπέδου για εφαρμογές ψύξης και θέρμανσης

- Εξαιρετικά για εφαρμογές ψύξης-κλιματισμού
- Εσωτερικό δοχείο από χάλυβα St37
- Μόνωση 50mm από υψηλής ποιότητας πολυουρεθάνη
- Μέγιστη πίεση λειτουργίας στη Θέρμανση: 3 bar
- Μέγιστη πίεση λειτουργίας στην Ψύξη: 6 bar
- Φλάντζα καθαρισμού και επιθεώρησης εσωτερικού Φ180mm
- Χαλύβδινο εξωτερικό κάλυμμα ηλεκτροστατικά βαμμένο
- Συνδέσεις 1" με αρσενικό σπείρωμα
- Διαθέτουν είσοδο ηλεκτρικής αντίστασης (σφραγισμένη εργοστασιακά)
- Ράγα τοποθέτησης αισθητήτιων εκτός του δοχείου 130 lt

Κωδικός	Χωρ/τητα δοχείου (lt)	Τιμή/τεμ. €	Διάμετρος (mm) χωρίς/με μόνωση	Ύψος (mm)	Βάρος (kg)	Συνδέσεις
WPPS 130	130		680	742	110	5x1''M + 1x6/4''F
WPPS 200	200		600	1340	118	5x5/4''M + 1x6/4''F
WPPS 300	300		600	1797	125	5x5/4''M + 1x6/4''F
WPPS 400	400		670	1832	135	5x6/4''M + 1x6/4''F
WPPS 500	500		750	1838	170	5x2''M + 1x6/4''F
Φλάντζα για δοχεία WPPS Φ 180 - 1 1/2΄΄						

Μπορεί να χρησιμοποιηθεί ως 6η είσοδος-έξοδος.

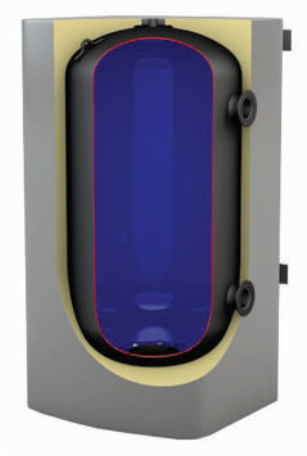

PS 100

Δοχείο αδράνειας επιτοίχιας τοποθέτησης για εφαρμογές ψύξης-θέρμανσης

- Εξαιρετικό για εφαρμογές ψύξης-κλιματισμού
- Εσωτερικό δοχείου από χάλυβα St37
- Μόνωση 50mm από υψηλής ποιότητας πολυουρεθάνη
- Μέγιστη πίεση λειτουργίας στη Θέρμανση: 3 bar
- Μέγιστη πίεση λειτουργίας στην ψύξη: 6 bar
- Φλάντζα καθαρισμού και επιθεώρησης (κάτω μέρος)
- Χαλύβδινο εξωτερικό κάλυμμα, ηλεκτροστατικά βαμμένο

Κωδικός	Χωρ/τητα δοχείου (lt)	Τιμή/τεμ. €	Διάμετρος (mm)	Ύψος (mm)	Βάρος (kg)	Συνδέσεις
PS 100	100		500	884	44	4x5/4''

ΜΠΟΪΛΕΡ ΜΕ ΕΝΣΩΜΑΤΩΜΕΝΗ ΑΝΤΛΙΑ ΘΕΡΜΟΤΗΤΑΣ ΓΙΑ ΠΑΡΑΓΩΓΗ ΖΝΧ

Austria Email

Buffer Tanks

5 ΧΡΟΝΙΑ ΕΓΓΥΗΣΗ

Δοχείο ζεστού νερού με ενσωματωμένη αντλία θερμότητας AUSTRIA EMAIL

- Ιδανική λύση για οικονομική και γρήγορη παραγωγή ζεστού νερού χρήσης
- Δεν απαιτεί μεγάλο χώρο εγκατάστασης και ως εκ τούτου είναι ιδανική λύση για μικρότερους επαγγελματικούς χώρους, όπως κομμωτήρια, γυμναστήρια.
- Επισμάλτωση και ανόδιο μαγνησίου συμφωνα με DIN 4753
- Μόνωση 50mm από υψηλής ποιότητας πολυουρεθάνη
- Απλή εγκατάσταση χωρίς ψυκτική σύνδεση
- Ψηφιακός πίνακας ελέγχου και θερμόμετρο
- Αντιπαγετική προστασία
- Εναλλάκτης για σύνδεση με ηλιακούς συλλέκτες

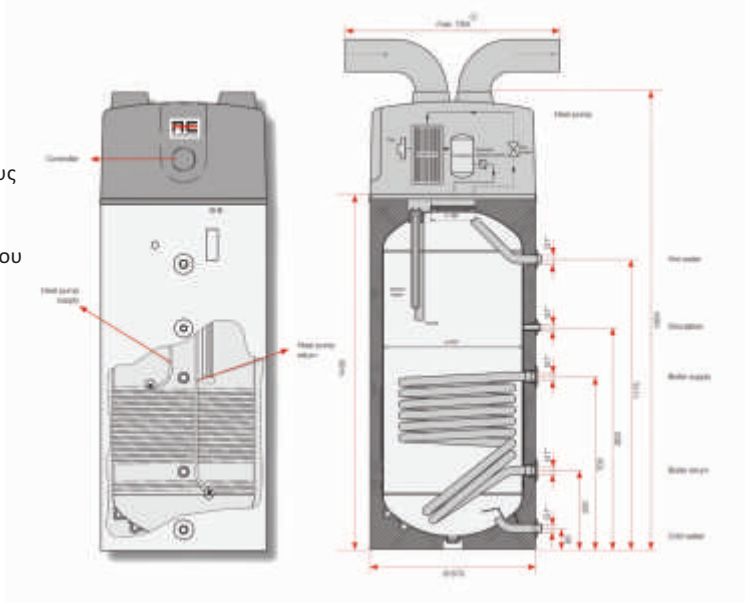

Κωδικός	Explorer Evo 200	Explorer Evo 270	WPA 303 E-LF	WPA 303 ECO-2	WPA 450 ECO
Χωρ/τητα	200	270	300	300	450
COP	3,8	3,8	3,00	3,85	3,9
Μέγιστη πίεση λειτουργίας bar	8	8	10	10	10
Ηλεκτρική αντίσταση υποβοήθησης kW	1 X 1,80	1 X 1,80	1 x 1,50	1 x 1,50	2 x 2,00
Στάθμη θορύβου (db)	33,5	33,5	56	47	67
Θερμοκρασία λειτουργίας (°C)	-5 έως +43	-5 έως +43	+7 έως +35	-7 έως +35	-7 έως +35
Μέγιστη θερμοκρασία νερού (°C)	40-62	40-62	55-65	55-65	55-65
Κατανάλωση χωρίς/με αντίσταση (kW)	0,66/2,46	0,66/2,46	0,44 / 1,98	0,44 / 1,98	0,98 / 4,98
Διάμετρος (mm)	665	665	670	670	694
Ύψος (mm)	1609	1949	1853	1848	2070
Βάρος (kg)	100	108	158	150	243
Απαιτούμενη παροχή αέρα (m3/h)	390	390	500	380	800
Επιφάνεια εναλλάκτη (m2)	1,20	1,20	1,20	1,20	1,76
Διάμετρος αεραγωγών (Φ-mm)	160	160	150	150	250
Ενεργειακή κλάση	A	A	A	A	A
Τιμή €					

Ετοιμοπαράδοτο | Κατόπιν παραγγελίας