Η **INNOVA** ιδρύθηκε στο Trento της Ιταλίας το 2004 και δραστηριοποιείται στον τομέα των ανανεώσιμων πηγών ενέργειας και στην ανάπτυξη προηγμένων συστημάτων κλιματισμού. Σχεδιάζει, δημιουργεί και παράγει προϊόντα και υπηρεσίες υψηλής ποιότητας στον τομέα της θέρμανσης, ψύξης και κλιματισμού (HVAC), των οποίων η ποιότητα και η διάρκεια σε βάθος χρόνου είναι εγγυημένη με τη συνεχή βελτίωση της παραγωγικής διαδικασίας (μέθοδος Kaizen) και τη χρήση υλικών άριστης ποιότητας.

Το πάθος της Innova για την τεχνολογική καινοτομία με μειωμένες περιβαλλοντικές επιπτώσεις τροφοδοτείται από την ικανότητα και τον ενθουσιασμό της ομάδας εργασίας με επικεφαλής τον Ορέστε Μποτάρο (Oreste Bottaro), οραματιστή και πατέρα πολλών καινοτομιών, οι οποίες έχουν χτίσει τη δική τους ιστορία στον τομέα του κλιματισμού και της εξοικονόμησης ενέργειας.

Η INNOVA αναπτύσσει το διεθνές δίκτυο της μέσω τοπικών (εθνικών) αντιπροσώπων, οι οποίοι αναλαμβάνουν την προώθηση, την τεχνική υποστήριξη και το after sales service των προϊόντων της. Ήδη από το 2014 τα προϊόντα της εξάγονται σε 33 χώρες.

Αυτή η διαδικασία ανάπτυξης στηρίζεται στην αδιάκοπη ροή ιδεών για νέα προϊόντα, όπως η νέα τεχνολογία DC Inverter για fan coil, η αυξημένη γκάμα μοντέλων της αντλίας θερμότητας αέρα-νερού, και το νεότερο «2.0», το πολυλειτουργικό κλιματιστικό χωρίς εξωτερική μονάδα συμπύκνωσης.

Ενεργειακή απόδοση, ποιότητα απόδοσης και καινοτόμες λύσεις τεχνολογίας: Με γνώμονα αυτούς τους 3 πυλώνες, η INNOVA εδραιώνει και ενισχύει καθημερινά την παρουσία της σε όλη την Ευρώπη.

Η INNOVA θεωρεί ότι μελλοντικά η θέρμανση, η ψύξη και ο κλιματισμός –3 εντελώς διαχωρισμένες δραστηριότητες– πολύ σύντομα θα ενοποιηθούν. Μπροστά σε μια τέτοια προοπτική, έγινε μέτοχος μιας ιταλικής εταιρείας που εξειδικεύεται σε Συστήματα Ανάκτησης Θερμότητας, προκειμένου να μετουσιώσει αυτή την εξέλιξη σε νέα προϊόντα. Επίσης, η INNOVA έχει επενδύσει σε έναν πολλά υποσχόμενο οίκο λογισμικού, εξειδικευμένο σε θέματα «τεχνητής νοημοσύνης», έτσι ώστε να δημιουργήσει μια ομάδα εταιρειών με πρωταρχικό στόχο την καινοτομία.

Η Novart, υπερήφανη γι' αυτή τη μεγάλη συνεργασία, είναι αποκλειστικός αντιπρόσωπος της INNOVA για όλη την Ελλάδα.

Εγκαταστάσεις με Fan Coil SL εμφανούς τύπου

Εγκαταστάσεις με Fan Coil SLS εμφανούς τύπου, χαμηλού ύψους

Εγκαταστάσεις με Fan Coil κρυφού τύπου SLI

Εγκαταστάσεις με Fan Coil SLW τοίχου

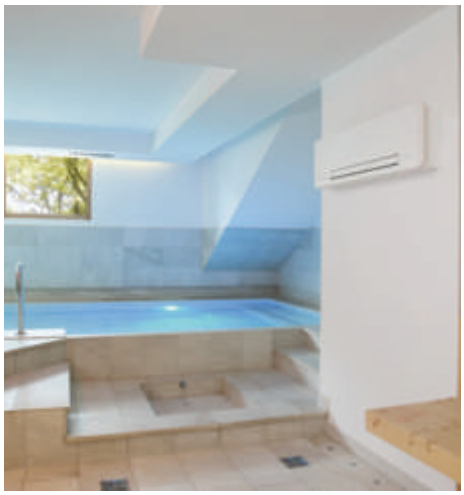

Εγκαταστάσεις με Fan Coil SLWI τοίχου, κρυφού τύπου

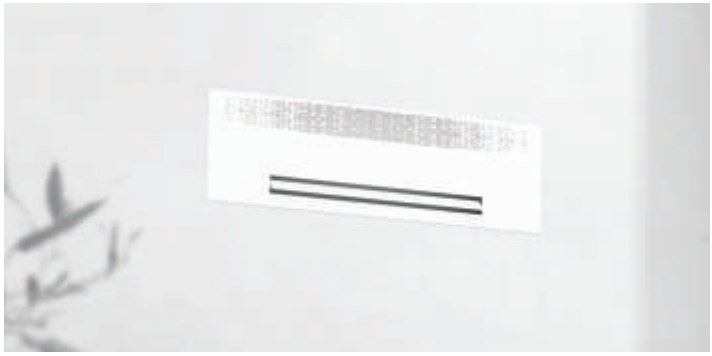

SLIM FAN COIL DC INVERTER

INNOVA AIRLEAF SL - Fan Coil εμφανούς τύπου (δαπέδου/οροφής)

SL Λευκό

• **Κινητήρες ανεμιστήρων DC Inverter • Βάθος μόλις 129 mm • Εξαιρετικά αθόρυβη λειτουργία • Εξαιρετικός σχεδιασμός • Χαμηλή κατανάλωση ενέργειας**

SL – Εμφανούς τύπου (δαπέδου/οροφής*)						
Τύπος		**SL 200**	**SL 400**	**SL 600**	**SL 800**	**SL 1000**
Τιμή €	**Λευκό**					
Εισφορά ανακύκλωσης €						

Τεχνικά χαρακτηριστικά							
			SL 200	**SL 400**	**SL 600**	**SL 800**	**SL 1000**
Απόδοση στη θέρμανση	Νερό στους 50 °C	W	1090	2350	3190	4100	4860
	Νερό στους 70 °C	W	1890	3990	5470	6980	8300
Απόδοση στην ψύξη (7/12 °C)	Ολική	W	830	1760	2650	3340	3800
	Αισθητή	W	620	1270	1960	2650	3010
Ονομαστική παροχή αέρα	Υψηλή ταχύτητα	m³/h	162	320	461	576	648
	Μέση ταχύτητα	m³/h	113	252	367	453	494
	Χαμηλή ταχύτητα	m³/h	55	155	248	370	426
Στάθμη θορύβου	Υψηλή ταχύτητα	dB(A)	39,4	40,2	42,2	42,5	43,9
	Μέση ταχύτητα	dB(A)	33,2	34,1	34,4	35	37,6
	Χαμηλή ταχύτητα	dB(A)	24,2	25,3	25,6	26,3	27,6
	Στο setpoint	dB(A)	18,8	19,6	22,3	22,7	23,8
Διαστάσεις	Μήκος	mm	735	935	1135	1335	1535
	Ύψος (χωρίς πόδια)	mm	579				
	Βάθος	mm	129				
Βάρος		kg	17	20	23	26	29
Υδραυλικές συνδέσεις		inches	3/4" αρσ. euroconus				

* Για οριζόντια τοποθέτηση (οροφή) απαιτείται η λεκάνη συμπυκνωμάτων.

Λεκάνη συμπυκνωμάτων για οριζόντια τοποθέτηση (οροφή)		
Κωδικός	**Περιγραφή**	**Τιμή €**
GB0520II	Για οριζόντια τοποθέτηση του SL 200	
GB0521II	Για οριζόντια τοποθέτηση του SL 400	
GB0522II	Για οριζόντια τοποθέτηση του SL 600	
GB0523II	Για οριζόντια τοποθέτηση του SL 800	
GB0524II	Για οριζόντια τοποθέτηση του SL 1000	

Όλα τα Fan Coil παραδίδονται με τις υδραυλικές συνδέσεις αριστερά. Για τοποθέτηση των υδραυλικών συνδέσεων δεξιά το επιπλέον κόστος είναι 25 €.

Το κάθε Fan Coil χρειάζεται ένα από τα χειριστήρια για να θεωρείται πλήρες. Τα υπόλοιπα εξαρτήματα είναι προαιρετικά.
Χειριστήρια και αξεσουάρ στις σελίδες 16 & 17.

Οι εγκαταστάσεις με Fan Coil Innova μπορούν να συνοδευτούν με τα προμονωμένα collecter Geotherm όπως φαίνονται στη σελίδα 30.

Ετοιμοπαράδοτο | Κατόπιν παραγγελίας

SLIM FAN COIL DC INVERTER

INNOVA AIRLEAF SLI - Fan Coil κρυφού τύπου (κατακόρυφη/οριζόντια τοποθέτηση)

- Κινητήρες ανεμιστήρων DC Inverter
- Βάθος μόλις 126 mm
- Εξαιρετικά αθόρυβη λειτουργία
- Εξαιρετικός σχεδιασμός
- Χαμηλή κατανάλωση ενέργειας
- Συμπεριλαμβάνεται η λεκάνη συμπυκνωμάτων

SLI – Κρυφού τύπου (κατακόρυφη/οριζόντια τοποθέτηση)

Τύπος	SLI 200	SLI 400	SLI 600	SLI 800	SLI 1000
Τιμή €					
Εισφορά ανακύκλωσης €					

Τεχνικά χαρακτηριστικά

			SLI 200	SLI 400	SLI 600	SLI 800	SLI 1000
Απόδοση στη θέρμανση	Νερό στους 50 °C	W	1090	2350	3190	4100	4860
	Νερό στους 70 °C	W	1890	3990	5470	6980	8300
Απόδοση στην ψύξη (7/12 °C)	Ολική	W	830	1760	2650	3340	3800
	Αισθητή	W	620	1270	1960	2650	3010
Ονομαστική παροχή αέρα	Υψηλή ταχύτητα	m³/h	162	320	461	576	648
	Μέση ταχύτητα	m³/h	113	252	367	453	494
	Χαμηλή ταχύτητα	m³/h	55	155	248	370	426
Στάθμη θορύβου	Υψηλή ταχύτητα	dB(A)	39,4	40,2	42,2	42,5	43,9
	Μέση ταχύτητα	dB(A)	33,2	34,1	34,4	35	37,6
	Χαμηλή ταχύτητα	dB(A)	24,2	25,3	25,6	26,3	27,6
	Στο setpoint	dB(A)	18,8	19,6	22,3	22,7	23,8
Διαστάσεις	Μήκος	mm	525	725	925	1125	1325
	Ύψος (χωρίς πόδια)	mm	576				
	Βάθος	mm	126				
Βάρος		kg	9	12	15	18	21
Υδραυλικές συνδέσεις		inches	3/4" αρσ. euroconus				

Το κάθε Fan Coil χρειάζεται ένα από τα χειριστήρια για να θεωρείται πλήρες. Τα υπόλοιπα εξαρτήματα είναι προαιρετικά.
Χειριστήρια και αξεσουάρ στις σελίδες 16 & 17.

Όλα τα Fan Coil παραδίδονται με τις υδραυλικές συνδέσεις αριστερά. Για τοποθέτηση των υδραυλικών συνδέσεων δεξιά το επιπλέον κόστος είναι 25 €.

Οι εγκαταστάσεις με Fan Coil Innova μπορούν να συνοδευτούν με τα προμονωμένα collecter Geotherm όπως φαίνονται στη σελίδα 30.

Δυνατότητες εγκατάστασης Fan Coil Innova κρυφού τύπου SLI

Τοίχου κρυφού τύπου
SLI-RSI-SLSI

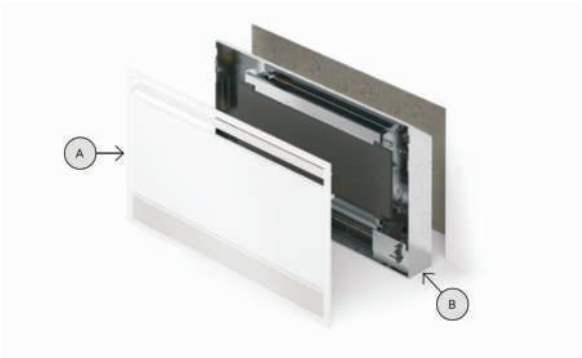

Ⓐ Μπροστινό κάλυμμα για επίτοιχη τοποθέτηση
Ⓑ Μεταλλικό ερμάριο εντοιχισμού

Οροφής κρυφού τύπου
SLI

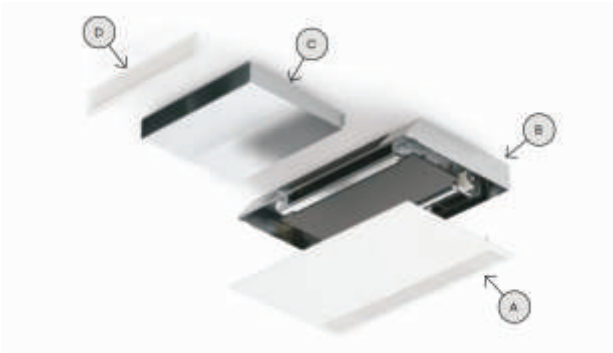

Ⓐ Μπροστινό κάλυμμα για τοποθέτηση σε οροφή
Ⓑ Μεταλλικό ερμάριο εντοιχισμού
Ⓒ Τηλεσκοπικός αγωγός
Ⓓ Στόμιο αλουμινίου εξόδου αέρα με ευθεία πτερύγια

Οροφής κρυφού τύπου
SLI

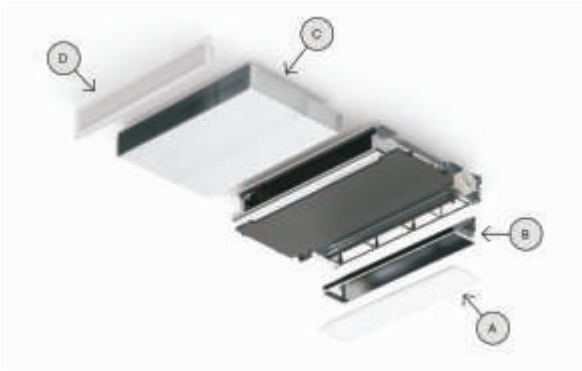

Ⓐ Στόμιο αλουμινίου εισόδου αέρα με ευθεία πτερύγια
Ⓑ Αεραγωγός αναρρόφησης
Ⓒ Τηλεσκοπικός αεραγωγός
Ⓓ Στόμιο αλουμινίου εξόδου αέρα με ευθεία πτερύγια

Οροφής κρυφού τύπου
SLI

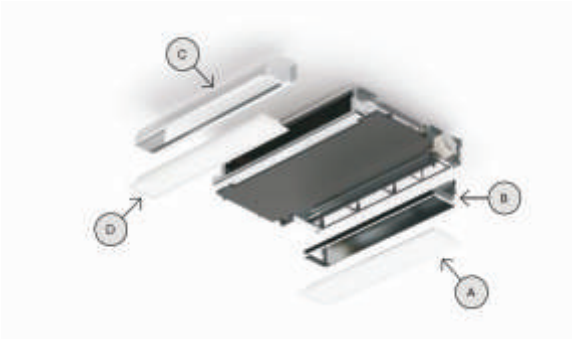

Ⓐ Στόμιο αλουμινίου εισόδου αέρα με κυρτά πτερύγια
Ⓑ Αεραγωγός αναρρόφησης
Ⓒ Γωνιακός αεραγωγός εξόδου αέρα 90°
Ⓓ Στόμιο αλουμινίου εξόδου αέρα με κυρτά πτερύγια

Παρελκόμενα για Fan Coil κρυφού τύπου

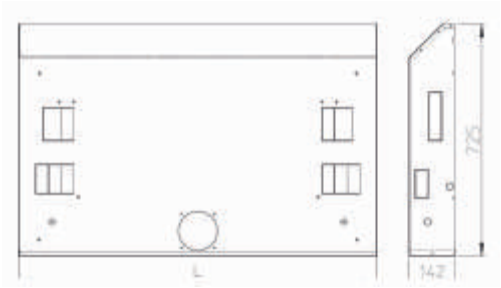

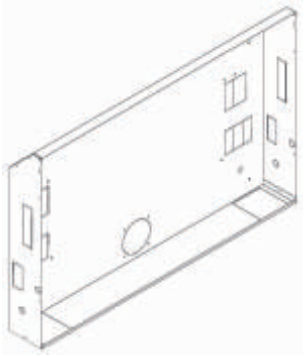

Ερμάρια εντοιχισμού για Fan Coil κρυφού τύπου

Περιγραφή	Κωδικός	Μήκος (mm)	Τιμή €
Ερμάριο για SLI 200	L00568II	715	
Ερμάριο για SLI 400	L00569II	915	
Ερμάριο για SLI 600	L00570II	1115	
Ερμάριο για SLI 800	L00571II	1315	
Ερμάριο για SLI 1000	L00572II	1515	

Κάλυμμα τοίχου για Fan Coil κρυφού τύπου

Περιγραφή	Κωδικός	Μήκος (mm)	Τιμή €
Κάλυμμα τοίχου για SLI 200	LC0578II	772	
Κάλυμμα τοίχου για SLI 400	LC0579II	972	
Κάλυμμα τοίχου για SLI 600	LC0580II	1172	
Κάλυμμα τοίχου για SLI 800	LC0581II	1372	
Κάλυμμα τοίχου για SLI 1000	LC06582II	1572	

Κάλυμμα οροφής για Fan Coil κρυφού τύπου

Περιγραφή	Κωδικός	Μήκος (mm)	Τιμή €
Κάλυμμα οροφής για SLI 200	LC0618II	772	
Κάλυμμα οροφής για SLI 400	LC0619II	972	
Κάλυμμα οροφής για SLI 600	LC0620II	1172	
Κάλυμμα οροφής για SLI 800	LC0621II	1372	
Κάλυμμα οροφής για SLI 1000	LC0622II	1572	

Παρελκόμενα για Fan Coil κρυφού τύπου

Ερμάρια εντοιχισμού για πλήρη ευθυγράμμιση με τον τοίχο για Fan Coil κρυφού τύπου

Περιγραφή	Κωδικός	Διαστάσεις MxYxB (mm)	Τιμή €
Ερμάριο για SLI 200	L01040II	734x745x142	
Ερμάριο για SLI 400	L01041II	934x745x142	
Ερμάριο για SLI 600	L01042II	1134x745x142	
Ερμάριο για SLI 800	L01043II	1334x745x142	
Ερμάριο για SLI 1000	L01044II	1534x745x142	

Κατακόρυφο κάλυμμα για πλήρη ευθυγράμμιση με τον τοίχο για Fan Coil κρυφού τύπου

Περιγραφή	Κωδικός	Διαστάσεις MxYxB (mm)	Τιμή €
Κάλυμμα τοίχου για SLI 200	LC1081II	712x723x30	
Κάλυμμα τοίχου για SLI 400	LC1082II	912x723x30	
Κάλυμμα τοίχου για SLI 600	LC1083II	1112x723x30	
Κάλυμμα τοίχου για SLI 800	LC1084II	1312x723x30	
Κάλυμμα τοίχου για SLI 1000	LC1085II	1512x723x30	

Κάλυμμα οροφής για πλήρη ευθυγράμμιση με τον τοίχο για Fan Coil κρυφού τύπου

Περιγραφή	Κωδικός	Διαστάσεις MxYxB (mm)	Τιμή €
Κάλυμμα οροφής για SLI 200	LC1086II	712x723x30	
Κάλυμμα οροφής για SLI 400	LC1087II	912x723x30	
Κάλυμμα οροφής για SLI 600	LC1088II	1112x723x30	
Κάλυμμα οροφής για SLI 800	LC1089II	1312x723x30	
Κάλυμμα οροφής για SLI 1000	LC1090II	1512x723x30	

Παρελκόμενα για Fan Coil κρυφού τύπου

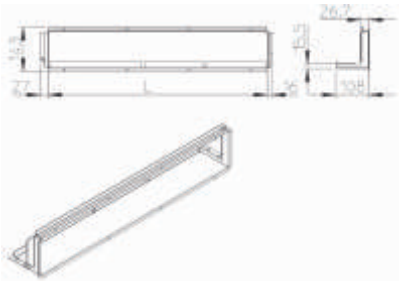

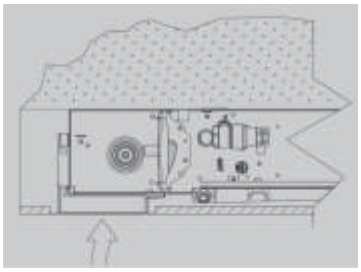

Αεραγωγός αναρρόφησης (είσοδος αέρα)

Περιγραφή	Κωδικός	Μήκος (mm)	Τιμή €
Αεραγωγός για SLI 200	DB0194II	305	
Αεραγωγός για SLI 400	DB0195II	505	
Αεραγωγός για SLI 600	DB0196II	705	
Αεραγωγός για SLI 800	DB0197II	905	
Αεραγωγός για SLI 1000	DB0198II	1105	

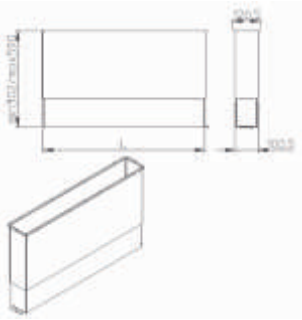

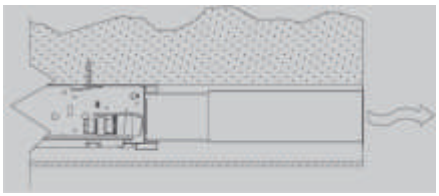

Τηλεσκοπικός αεραγωγός (έξοδος αέρα)

Περιγραφή	Κωδικός	Μήκος (mm)	Τιμή €
Τηλεσκοπικός αεραγωγός για SLI 200	DB0160II	307,5	
Τηλεσκοπικός αεραγωγός για SLI 400	DB0161II	507,5	
Τηλεσκοπικός αεραγωγός για SLI 600	DB0162II	707,5	
Τηλεσκοπικός αεραγωγός για SLI 600	DB0163II	907,5	
Τηλεσκοπικός αεραγωγός για SLI 1000	DB0164II	1107,5	

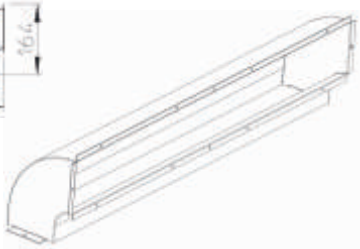

Γωνιακός αεραγωγός (έξοδος αέρα)

Περιγραφή	Κωδικός	Μήκος (mm)	Τιμή €
Γωνιακός αεραγωγός για SLI 200	DB0165II	307,5	
Γωνιακός αεραγωγός για SLI 400	DB0166II	507,5	
Γωνιακός αεραγωγός για SLI 600	DB0167II	707,5	
Γωνιακός αεραγωγός για SLI 800	DB0168II	907,5	
Γωνιακός αεραγωγός για SLI 1000	DB0169II	1107,5	

Παρελκόμενα για Fan Coil κρυφού τύπου

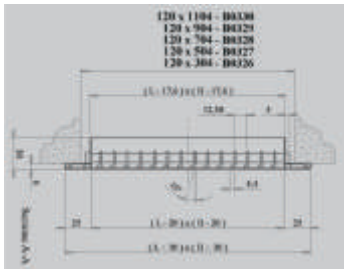

Στόμια εισόδου αέρα με ευθεία πτερύγια

Περιγραφή	Κωδικός	Πλάτος H (mm)	Μήκος L (mm)	Τιμή €
Στόμιο εισόδου SLI 200	DR0326II	120	304	
Στόμιο εισόδου SLI 400	DR0327II	120	504	
Στόμιο εισόδου SLI 600	DR0328II	120	704	
Στόμιο εισόδου SLI 800	DR0329II	120	904	
Στόμιο εισόδου SLI 1000	DR0330II	120	1104	

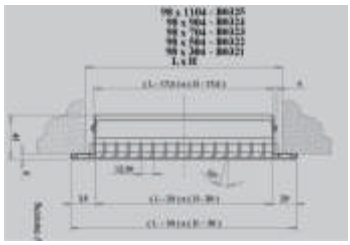

Στόμια εξόδου αέρα με ευθεία πτερύγια

Περιγραφή	Κωδικός	Πλάτος H (mm)	Μήκος L (mm)	Τιμή €
Στόμιο εξόδου SLI 200	DR0321II	98	304	
Στόμιο εξόδου SLI 400	DR0322II	98	504	
Στόμιο εξόδου SLI 600	DR0323II	98	704	
Στόμιο εξόδου SLI 800	DR0324II	98	904	
Στόμιο εξόδου SLI 800	DR0325II	98	1104	

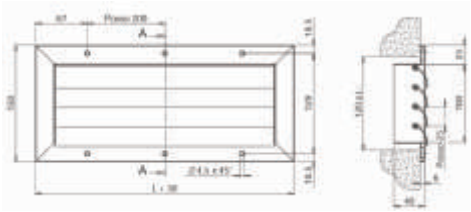

Στόμια εισόδου αέρα με κυρτά πτερύγια

Περιγραφή	Κωδικός	Μήκος (mm)	Τιμή €
Στόμιο εισόδου SLI 200	DR0559II	304	
Στόμιο εισόδου SLI 400	DR0560II	504	
Στόμιο εισόδου SLI 600	DR0561II	704	
Στόμιο εισόδου SLI 800	DR0562II	904	
Στόμιο εισόδου SLI 1000	DR0563II	1104	

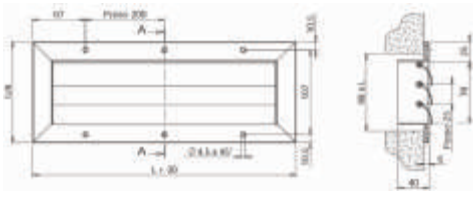

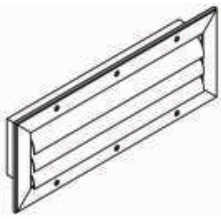

Στόμια εξόδου αέρα με κυρτά πτερύγια

Περιγραφή	Κωδικός	Μήκος (mm)	Τιμή €
Στόμιο εξόδου SLI 200	DR0550II	304	
Στόμιο εξόδου SLI 400	DR0551II	504	
Στόμιο εξόδου SLI 600	DR0552II	704	
Στόμιο εξόδου SLI 800	DR0553II	904	
Στόμιο εξόδου SLI 800	DR0554II	1104	

SLIM FAN COIL DC INVERTER

INNOVA AIRLEAF SLS - Fan Coil δαπέδου με χαμηλό ύψος

- Κινητήρες ανεμιστήρων DC Inverter
- Βάθος μόλις 129 mm
- Ύψος μόλις 379 mm
- Εξαιρετικά αθόρυβη λειτουργία
- Εξαιρετικός σχεδιασμός
- Χαμηλή κατανάλωση ενέργειας

SLS - Εμφανή χαμηλού ύψους

Τύπος		SLS 200	SLS 400	SLS 600	SLS 800	SLS 1000
Τιμή €	Λευκό					

Τεχνικά χαρακτηριστικά

			SLS 200	SLS 400	SLS 600	SLS 800	SLS 1000
Απόδοση στη θέρμανση	Νερό στους 50 °C	W	780	1570	2380	3250	3910
	Νερό στους 70 °C	W	1390	2730	4140	5650	6620
Απόδοση στην ψύξη (7/12 °C)	Ολική	W	560	1040	1640	2310	3140
	Αισθητή	W	520	840	1400	2100	2500
Ονομαστική παροχή αέρα	Υψηλή ταχύτητα	m³/h	140	250	390	540	600
	Μέση ταχύτητα	m³/h	96	199	306	416	460
	Χαμηλή ταχύτητα	m³/h	49	119	204	343	403
Στάθμη θορύβου	Υψηλή ταχύτητα	dB(A)	38,8	39,5	41,4	41,6	42,6
	Μέση ταχύτητα	dB(A)	32,7	33,5	33,7	34,3	36,5
	Χαμηλή ταχύτητα	dB(A)	23,8	24,9	25,1	25,7	26,8
	Στο setpoint	dB(A)	18,8	19,6	22,3	22,7	23,8
Διαστάσεις	Μήκος	mm	735	935	1135	1335	1535
	Ύψος (χωρίς πόδια)	mm	379				
	Βάθος	mm	129				
Βάρος		kg	12	14	16	19	23
Υδραυλικές συνδέσεις		inches	3/4" αρσ. euroconus				

Το κάθε Fan Coil χρειάζεται ένα από τα χειριστήρια για να θεωρείται πλήρες. Τα υπόλοιπα εξαρτήματα είναι προαιρετικά.
Χειριστήρια και αξεσουάρ στη σελίδες 16 & 17.

Όλα τα Fan Coil παραδίδονται με τις υδραυλικές συνδέσεις αριστερά. Για τοποθέτηση των υδραυλικών συνδέσεων δεξιά το επιπλέον κόστος είναι 25 €.

Οι εγκαταστάσεις με Fan Coil Innova μπορούν να συνοδευτούν με τα προμονωμένα collecter Geotherm όπως φαίνονται στη σελίδα 30.

SLIM FAN COIL DC INVERTER

INNOVA AIRLEAF RS - Fan Coil εμφανούς τύπου με θερμαινόμενο εμπρόσθιο πάνελ

Η σειρά RS των Fan Coil Innova συνδυάζει τη θέρμανση με συναγωγή με τη θέρμανση με ακτινοβολία. Όταν η θερμοκρασία φτάσει στο επιθυμητό σημείο, σταματάει η λειτουργία του κύριου ανεμιστήρα και ενεργοποιείται ο δευτερεύων μικροανεμιστήρας, ο οποίος μεταφέρει την ενέργεια από το στοιχείο στο εμπρόσθιο πάνελ, διατηρώντας σταθερή τη θερμοκρασία του χώρου εντελώς αθόρυβα.

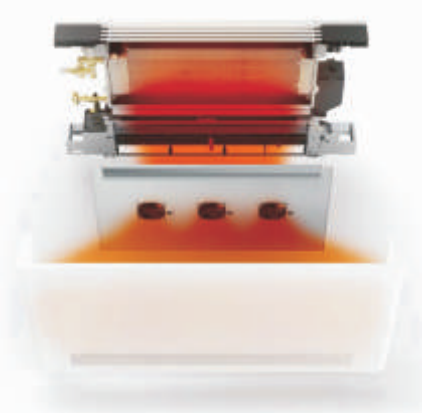

- Κινητήρες ανεμιστήρων DC Inverter
- Βάθος μόλις 126 mm
- Εξαιρετικά αθόρυβη λειτουργία
- Εξαιρετικός σχεδιασμός
- Χαμηλή κατανάλωση ενέργειας
- Θέρμανση με ακτινοβολία

RS - Εμφανούς τύπου με θερμαινόμενο εμπρόσθιο πάνελ

Τύπος	RS 200	RS 400	RS 600	RS 800	RS 1000
Τιμή €					
Εισφορά ανακύκλωσης €					

Τεχνικά χαρακτηριστικά

			RS 200	RS 400	RS 600	RS 800	RS 1000
Απόδοση στη θέρμανση	Νερό στους 50 °C	W	1150	2460	3410	4400	5200
	Νερό στους 70 °C	W	2020	4150	5800	7500	8600
Απόδοση στην ψύξη (7/12 °C)	Ολική	W	830	1760	2650	3340	3800
	Αισθητή	W	620	1270	1960	2650	3010
Ονομαστική παροχή αέρα	Υψηλή ταχύτητα	m³/h	162	320	461	576	648
	Μέση ταχύτητα	m³/h	113	252	367	453	494
	Χαμηλή ταχύτητα	m³/h	55	155	248	370	426
Στάθμη θορύβου	Υψηλή ταχύτητα	dB(A)	39,4	40,2	42,2	42,5	43,9
	Μέση ταχύτητα	dB(A)	33,2	34,1	34,4	35	37,6
	Χαμηλή ταχύτητα	dB(A)	24,2	25,3	25,6	26,3	27,6
	Στο setpoint	dB(A)	18,8	19,6	22,3	22,7	23,8
Διαστάσεις	Μήκος	mm	735	935	1135	1335	1535
	Ύψος (χωρίς πόδια)	mm	579				
	Βάθος	mm	129				
Βάρος		kg	17	20	23	26	29
Υδραυλικές συνδέσεις		inches	3/4'' αρσ. euroconus				

Το κάθε Fan Coil χρειάζεται ένα από τα χειριστήρια για να θεωρείται πλήρες. Τα υπόλοιπα εξαρτήματα είναι προαιρετικά.
Χειριστήρια και αξεσουάρ στις σελίδες 16 & 17.

Οι εγκαταστάσεις με Fan Coil Innova μπορούν να συνοδευτούν με τα προμονωμένα collecter Geotherm όπως φαίνονται στη σελίδα 30.

Όλα τα Fan Coil παραδίδονται με τις υδραυλικές συνδέσεις αριστερά. Για τοποθέτηση των υδραυλικών συνδέσεων δεξιά το επιπλέον κόστος είναι 25 €.

SLIM FAN COIL DC INVERTER

INNOVA AIRLEAF DUCTO SLC - Fan Coil καναλάτο (κατακόρυφη/οριζόντια τοποθέτηση)

- Κινητήρες ανεμιστήρων DC Inverter
- Βάθος μόλις 240 mm
- Εξαιρετικά αθόρυβη λειτουργία
- Εξαιρετικός σχεδιασμός
- Χαμηλή κατανάλωση ενέργειας
- Συμπεριλαμβάνεται η λεκάνη συμπυκνωμάτων

SLC – Καναλάτο (κατακόρυφη/οριζόντια τοποθέτηση)

Τύπος	Για σύνδεση με χειριστήριο 649				Για σύνδεση με χειριστήριο 0-10V			
	SLC 400	SLC 600	SLC 800	SLC 1000	SLC 400	SLC 600	SLC 800	SLC 1000
Τιμή €								

Τεχνικά χαρακτηριστικά

			SLC 400	SLC 600	SLC 800	SLC 1000
Απόδοση στη θέρμανση	Νερό στους 45 °C	W	2300	3200	3900	5300
Απόδοση στην ψύξη (7/12 °C)	Ολική	W	1910	3010	3490	4400
	Αισθητή	W	1420	2200	2830	3600
Ονομαστική παροχή αέρα	Υψηλή ταχύτητα	m³/h	390	560	730	905
	Μέση ταχύτητα	m³/h	260	350	440	550
	Χαμηλή ταχύτητα	m³/h	120	180	240	260
Στατική πίεση		Pa	90	130	110	140
Στάθμη θορύβου	Υψηλή ταχύτητα	dB(A)	43	46	48	49
	Μέση ταχύτητα	dB(A)	37	39	41	43
	Χαμηλή ταχύτητα	dB(A)	30	31	34	37
Διαστάσεις	Μήκος	mm	590	790	990	1190
	Ύψος	mm	690			
	Βάθος	mm	240			
Βάρος		kg	32	42	46	46
Υδραυλικές συνδέσεις		inches	3/4" αρσ. euroconus			

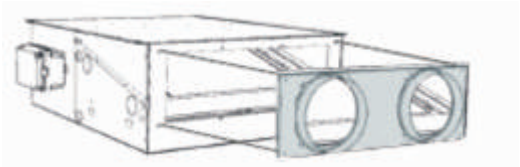

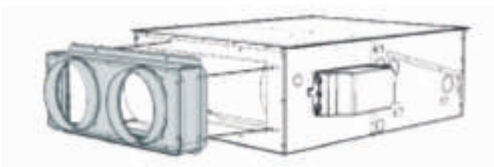

Plenum εξαγωγής αέρα

Περιγραφή	Κωδικός	Αριθμός οπών	Διατομή οπών	Τιμή €
Plenum εξαγωγής για SLC 400	GR1100II	2	160	
Plenum εξαγωγής για SLC 600	GR1101II	3	160	
Plenum εξαγωγής για SLC 800	GR1102II	4	160	
Plenum εξαγωγής για SLC 1000	GR1103II	6	160	

Plenum εισαγωγής αέρα

Περιγραφή	Κωδικός	Αριθμός οπών	Διατομή οπών	Τιμή €
Plenum εισαγωγής για SLC 400	GR1104II	2	160	
Plenum εισαγωγής για SLC 600	GR1105II	3	160	
Plenum εισαγωγής για SLC 800	GR1106II	4	160	
Plenum εισαγωγής για SLC 1000	GR1107II	6	160	

Το κάθε Fan Coil χρειάζεται ένα από τα χειριστήρια για να θεωρείται πλήρες. Τα υπόλοιπα εξαρτήματα είναι προαιρετικά. Χειριστήρια και αξεσουάρ στις σελίδες 16 & 17.

Οι εγκαταστάσεις με Fan Coil Innova μπορούν να συνοδευτούν με τα προμονωμένα collecter Geotherm όπως φαίνονται στη σελίδα 30.

Όλα τα Fan Coil SLC παραδίδονται με τις υδραυλικές συνδέσεις δεξιά. Για τοποθέτηση των υδραυλικών συνδέσεων αριστερά το επιπλέον κόστος είναι 25 €.

Ετοιμοπαράδοτο | Κατόπιν παραγγελίας

SLIM FAN COIL DC INVERTER

Χειριστήρια για Fan Coil INNOVA AIRLEAF

Χειριστήρια (τοποθετούνται στο Fan Coil)

Κωδικός	Περιγραφή	Τιμή €
E2T543	Ηλεκτρονικό χειριστήριο με 4 ταχύτητες & θερμοστάτη	
EB4T643	Ηλεκτρονικό χειριστήριο Smart Touch με 4 ταχύτητες & θερμοστάτη	
ECA644	Ηλεκτρονικό χειριστήριο Smart Touch με πλήρη PID έλεγχο του ανεμιστήρα & θερμοστάτη	
EWF644II	Ηλεκτρονικό χειριστήριο Smart Touch με πλήρη PID έλεγχο του ανεμιστήρα & θερμοστάτη, με δυνατότητα σύνδεσης με Wifi	

Επίτοιχα χειριστήρια για απομακρυσμένο έλεγχο*

Κωδικός	Περιγραφή	Τιμή €
EDA649II	Ηλεκτρονικό χειριστήριο Touch LCD με θερμοστάτη & αισθητήριο θερμοκρασίας (ελέγχει μέχρι 31 Fan Coil με τη βοήθεια της πλακέτας ESD645)	
EWG649II	Ηλεκτρονικό χειριστήριο Touch με θερμοστάτη & αισθητήριο θερμοκρασίας με δυνατότητα σύνδεσης Wifi (ελέγχει μέχρι 31 Fan Coil με τη βοήθεια της πλακέτας ESD645)	
ESE645II	Ηλεκτρονική πλακέτα ελέγχου με πλήρη PID έλεγχο του ανεμιστήρα για σύνδεση με το χειριστήριο ECA649 (τοποθετείται πάνω στο Fan Coil)	

* Απαιτείται το χειριστήριο τοίχου και μία πλακέτα για κάθε Fan Coil.

Πλακέτες για σύνδεση με θερμοστάτη χώρου (τοποθετούνται στο Fan Coil)

Κωδικός	Περιγραφή	Τιμή €
B4V642	Ηλεκτρονική πλακέτα ελέγχου για μοτέρ DC Inverter για σύνδεση με θερμοστάτες Fan Coil 3 ταχυτήτων	
B10642	Ηλεκτρονική πλακέτα ελέγχου για μοτέρ DC Inverter για σύνδεση με θερμοστάτες με αναλογικό σήμα εξόδου 0-10 V	

WEB SERVER KIT

Κωδικός	Περιγραφή	Τιμή €
ESW544II	Αυτοματισμός για έλεγχο μέσω διαδικτύου για Fan Coil INNOVA	
ESD660II	Πλακέτα σύνδεσης χειριστηρίου ECA644 με τον αυτοματισμό ESW544II	

Χειριστήριο E4T643

Χειριστήριο ECA644

Χειριστήριο ECA649

Χειριστήριο E2T543

Αξεσουάρ για Fan Coil AIRLEAF DC INVERTER

ΚΙΤ μετατροπής υδραυλικών συνδέσεων

Κωδικός	Περιγραφή	Τιμή €
BB0646II	ΚΙΤ μετατροπής Fan Coil από "αριστερό" σε "δεξί"	

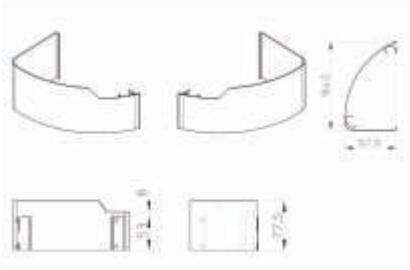

Ποδαράκια κάλυψης σωληνώσεων

Ποδαράκια (ζεύγος)

Κωδικός	Περιγραφή	Τιμή €
LB0157II	Ποδαράκια για κάλυψη σωληνώσεων από το πάτωμα (λευκά)	
LB0605II	Ποδαράκια για στήριξη του Fan Coill στο πάτωμα (λευκά)	

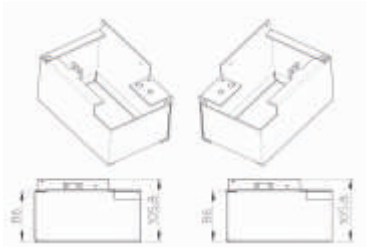

Ποδαράκια στήριξης στο δάπεδο

Υδραυλικά εξαρτήματα

Κωδικός	Περιγραφή	Τιμή €
V20139II	ΚΙΤ δίοδης βάνας (βάνα εισόδου, βάνα αποκοπής & ηλεκτροθερμικό μοτέρ)	
V20661II	ΚΙΤ δίοδης βάνας (βάνα εισόδου, βάνα αποκοπής & ηλεκτροθερμικό μοτέρ) για SLS	
V20718II	Κιτ δίοδης βάνας (βάνα εισόδου, βάνα αποκοπής & ηλεκτροθερμικό μοτέρ) για SLC	
V30361II	ΚΙΤ τρίοδης βάνας (τρίοδη βάνα εισόδου, βάνα αποκοπής & ηλεκτροθερμικό μοτέρ)	
V30662II	ΚΙΤ τρίοδης βάνας (τρίοδη βάνα εισόδου, βάνα αποκοπής & ηλεκτροθερμικό μοτέρ) για SLS	
V30717II	ΚΙΤ τρίοδης βάνας (τρίοδη βάνα εισόδου, βάνα αποκοπής & ηλεκτροθερμικό μοτέρ) για SLC	
	Ζεύγος ρακόρ 3/4"' x 1/2" αρσ.	

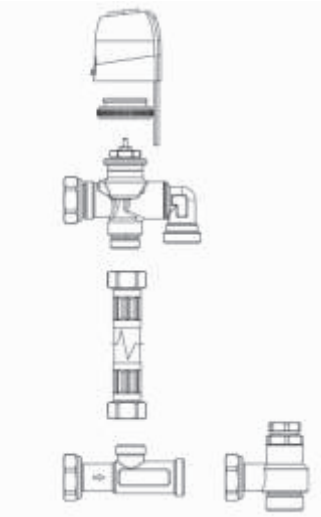

ΚΙΤ τρίοδης
V30361II

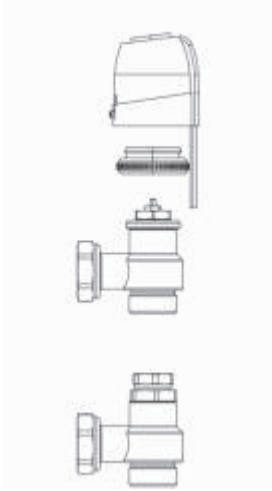

ΚΙΤ δίοδης
V20139II

Το κάθε Fan Coil χρειάζεται ένα από τα χειριστήρια για να θεωρείται πλήρες. Τα υπόλοιπα εξαρτήματα είναι προαιρετικά.

Κατόπιν παραγγελίας διατίθενται τα εξής:
- Μοντέλα για τετρασωλήνιο σύστημα
- Ειδικά αξεσουάρ τοποθέτησης (αεραγωγοί, στόμια, κουτιά εντοιχισμού, καλύμματα, κ.ά.)

Όλοι οι τύποι Fan Coil Airleaf DC Inverter μπορούν να παραδοθούν σε οποιονδήποτε RAL χρωματισμό.
Η επιβάρυνση ανά χρώμα και όχι ανά τεμάχιο είναι 480 € (νέτη τιμή).

Συσκευή αποστείρωσης αέρα για fan coil innova SL και SLI

Τι είναι η συσκευή αποστείρωσης αέρα;
Πρόκειται για ένα εξάρτημα (λυχνία) αποστείρωσης αέρα με τη μέθοδο της υπεριώδους ακτινοβολίας UVC, η οποία χρησιμοποιείται εδώ και 65 χρόνια για να σκοτώνει τα μικρόβια σε νοσοκομεία, εργαστήρια, στον φαρμακευτικό τομέα και αλλού.

Η Innova, εκμεταλλευόμενη τις βελτιώσεις της τεχνολογίας, αξιοποιεί την ακτινοβολία UVC στα Fan Coil Airleaf για να εξουδετερώσει τις μεταδοτικές ασθένειες που κυκλοφορούν στον αέρα και παράλληλα να προστατέψει τα μηχανήματα.

Τοποθετείται σε όλα τα fan coil INNOVA των σειρών SL και SLI.

Τα οφέλη του εξαρτήματος αποστείρωσης αέρα UVC:
- Συμβάλλει στην αδρανοποίηση βακτηρίων και ιών.
- Εμποδίζει την εξάπλωση μολυσματικών ασθενειών, που προκαλούνται από βακτήρια και ιούς.
- Δεν παράγει όζον ή δευτερογενείς μολυντές.
- Δεν βλάπτει τους ανθρώπους που βρίσκονται στο κτίριο ή έρχονται σε επαφή με τον εξοπλισμό.
- Διατηρεί συνεχώς καθαρά το στοιχείο νερού, τη λεκάνη αποστράγγισης συμπυκνωμάτων, τους αγωγούς και την περσίδα διέλευσης αέρα, εξαλείφοντας τις διαδικασίες και τη χρήση επιβλαβών χημικών ουσιών και απολυμαντικών που απαιτούνται για τον καθαρισμό του fan coil.
- Εγκαθίσταται γρήγορα, εύκολα και με ασφάλεια.

Συσκευή αποστείρωσης Αέρα UVC για FAN COIL INNOVA SL-SLI

Κωδικός	Περιγραφή	Τιμή €
GB0545II	Για Fan COIL INNOVA SL και SLI 200	
GB0546II	Για Fan COIL INNOVA SL και SLI 400	
GB0547II	Για Fan COIL INNOVA SL και SLI 600	
GB0548II	Για Fan COIL INNOVA SL και SLI 800	
GB0549II	Για Fan COIL INNOVA SL και SLI 1000	

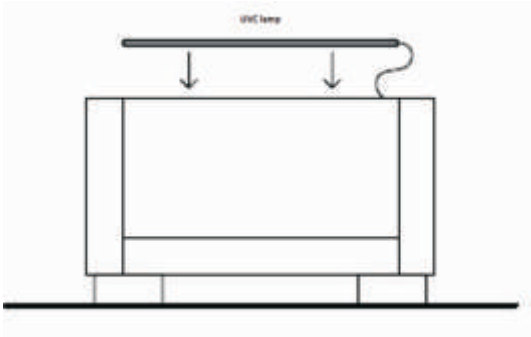

SLIM FAN COIL DC INVERTER

INNOVA FILOMURO - Fan Coil τοίχου

FILOMURO με χειριστήριο αφής & ασύρματο χειριστήριο

Κωδικός	Τύπος	Τιμή €
FAWS04SC1II-0Q00	Fan Coil τοίχου SLW 400	
FAWS06SC1II-0Q00	Fan Coil τοίχου SLW 600	
FAWS08SC1II-0Q00	Fan Coil τοίχου SLW 800	

Ασύρματο χειριστήριο

FILOMURO για σύνδεση με χειριστήριο EDA649 ή με κλασικό θερμοστάτη

Κωδικός για σύνδεση με χειριστήριο EDA649	Κωδικός για σύνδεση με θερμοστάτη Fan Coil (3 ταχυτήτων)	Κωδικός για σύνδεση με θερμοστάτη Fan Coil (0 -10V)	Τύπος	Τιμή €
FAWS04SC1II-0S00	FAWS04SC1II-0T00	FAWS04SC1II-0V00	Fan Coil τοίχου SLW 400	
FAWS06SC1II-0S00	FAWS06SC1II-0T00	FAWS06SC1II-0V00	Fan Coil τοίχου SLW 600	
FAWS08SC1II-0S00	FAWS08SC1II-0T00	FAWS08SC1II-0V00	Fan Coil τοίχου SLW 800	

Τεχνικά χαρακτηριστικά

			SLW400	SLW600	SLW800
Απόδοση στη θέρμανση	Νερό στους 50 °C	W	1610	2350	3250
	Νερό στους 70 °C	W	2780	4120	5720
Απόδοση στην ψύξη (7/12 °C)	Ολική	W	1140	1620	2340
	Αισθητή	W	840	1400	2100
Ονομαστική παροχή αέρα	Υψηλή ταχύτητα	m³/h	320	430	540
	Χαμηλή ταχύτητα	m³/h	140	230	310
Στάθμη θορύβου	Υψηλή ταχύτητα	dB(A)	39,7	42,4	42,6
	Χαμηλή ταχύτητα	dB(A)	24,9	25,2	25,8
Διαστάσεις	Μήκος	mm	902	1102	1302
	Ύψος	mm	318	318	318
	Βάθος	mm	125	125	125
Βάρος		kg	14	16	19
Υδραυλικές συνδέσεις		inches	3/4" euroconus		

Υδραυλικά εξαρτήματα

Κωδικός	Τύπος	Τιμή €
V20687II	KIT δίοδης βάνας (βάνα εισόδου, βάνα αποκοπής και ηλεκτροθερμικός κινητήρας)	
V30688II	KIT τρίοδης βάνας (τρίοδη βάνα εισόδου, βάνα αποκοπής και ηλεκτροθερμικός κινητήρας)	

Η σειρά Filomuro παραδίδεται με τις υδραυλικές συνδέσεις στη δεξιά πλευρά. Για τοποθέτηση των υδραυλικών συνδέσεων στην αριστερή πλευρά το κόστος είναι 25 €.

Οι εγκαταστάσεις με Fan Coil Innova μπορούν να συνοδευτούν με τα προμονωμένα collecter Geotherm όπως φαίνονται στη σελίδα 30.

INNOVA FILOMURO - Fan Coil τοίχου εντοιχισμένο

FILOMURO BUILT IN SLWI

Για σύνδεση με πλακέτα-χειριστήριο 645-649	Για σύνδεση με κλασικό θερμοστάτη 4 ταχυτήτων	Για σύνδεση με θερμοστάτη 0-10V	Τύπος	Τιμή €
FAWI04D01II-0P00*	FAWI04D01II-0T00	FAWI04D01II-0V00	Fan coil τοίχου SLWI 400	
FAWI06D01II-0P00*	FAWI06D01II-0T00	FAWI06D01II-0V00	Fan coil τοίχου SLWI 600	
FAWI08D01II-0P00*	FAWI08D01II-0T00	FAWI08D01II-0V00	Fan coil τοίχου SLWI 800	

*Για το χειριστήριο και την πλακέτα 645-649 δείτε στη σελίδα 16.

Ερμάριο εντοιχισμού για FILOMURO BUILT IN SLWI

Περιγραφή	Κωδικός	Διαστάσεις MxYxB (mm)	Τιμή €
Ερμάριο για SLWI 400	L01045II	934x365x125	
Ερμάριο για SLWI 600	L01046II	1134x365x125	
Ερμάριο για SLWI 800	L01047II	1334x365x125	

Κάλυμμα τοίχου για FILOMURO BUILT IN SLWI

Περιγραφή	Κωδικός	Διαστάσεις MxYxB (mm)	Τιμή €
Κάλυμμα για SLWI 400	LC1092II	912x342x30	
Κάλυμμα για SLWI 600	LC1093II	1112x342x30	
Κάλυμμα για SLWI 800	LC1094II	1312x342x30	

Τεχνικά χαρακτηριστικά

			SLWI400	SLWI600	SLWI800
Απόδοση στη θέρμανση	Νερό στους 50 °C	W	1610	2350	3250
	Νερό στους 70 °C	W	2780	4120	5720
Απόδοση στην ψύξη (7/12 °C)	Ολική	W	1140	1620	2340
	Αισθητή	W	840	1400	2100
Ονομαστική παροχή αέρα	Υψηλή ταχύτητα	m³/h	320	430	540
	Χαμηλή ταχύτητα	m³/h	140	230	310
Στάθμη θορύβου	Υψηλή ταχύτητα	dB(A)	39,7	42,4	42,6
	Χαμηλή ταχύτητα	dB(A)	24,9	25,2	25,8
Διαστάσεις	Μήκος	mm	908	1108	1308
	Ύψος	mm	337	337	337
	Βάθος	mm	128	128	128
Βάρος		kg	14	16	19
Υδραυλικές συνδέσεις		inches	3/4" euroconus		

Οι εγκαταστάσεις με Fan Coil Innova μπορούν να συνοδευτούν με τα προμονωμένα collecter Geotherm όπως φαίνονται στη σελίδα 30.

Υδραυλικά εξαρτήματα

Κωδικός	Τύπος	Τιμή €
V20687II	KIT δίοδης βάνας (βάνα εισόδου, βάνα αποκοπής και ηλεκτροθερμικός κινητήρας)	
V30688II	KIT τρίοδης βάνας (τρίοδη βάνα εισόδου, βάνα αποκοπής και ηλεκτροθερμικός κινητήρας)	

Η σειρά Filomuro SLWI παραδίδεται με τις υδραυλικές συνδέσεις στη δεξιά πλευρά. Για συνδέσεις στην αριστερή πλευρά το κόστος είναι 25 ευρώ.

Ετοιμοπαράδοτο | Κατόπιν παραγγελίας

INNOVA FILOTERRA - Fan Coil δαπέδου

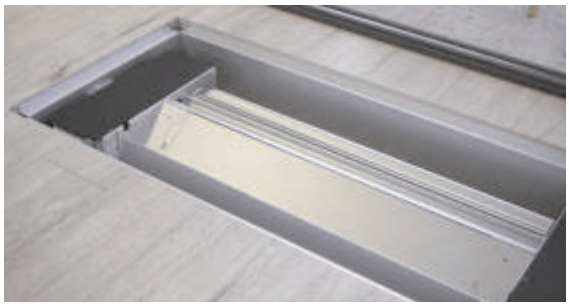

Τεχνικά χαρακτηριστικά

			SLF400	SLF600	SLF800
Απόδοση στη θέρμανση	Νερό στους 50 °C	W	1610	2350	3250
	Νερό στους 70 °C	W	2780	4120	5720
Απόδοση στην ψύξη (7/12 °C)	Ολική	W	1140	1620	2340
	Αισθητή	W	840	1400	2100
Ονομαστική παροχή αέρα	Υψηλή ταχύτητα	m³/h	320	430	540
	Χαμηλή ταχύτητα	m³/h	140	230	310
Στάθμη θορύβου	Υψηλή ταχύτητα	dB(A)	39,7	42,4	42,6
	Χαμηλή ταχύτητα	dB(A)	24,9	25,2	25,8
Διαστάσεις με ερμάριο και περσίδες	Μήκος	mm	895	1095	1295
	Πλάτος	mm	445	445	445
	Βάθος	mm	165	165	165
Βάρος		kg	14	16	19
Υδραυλικές συνδέσεις		inches	3/4"	3/4"	3/4”

Fan Coil δαπέδου Filoterra

Τύπος	Κωδικός για σύνδεση με χειριστήριο ECA649	Κωδικός για σύνδεση με θερμοστάτη Fan Coil	Κωδικός για σύνδεση με θερμοστάτη Fan Coil 0-10 V	Τιμή €	Εισφορά ανακύκλωσης (€)
Fan Coil δαπέδου SLF 400	FAWF04DC1II0S00	FAWF04DC1II0T00	FAWF04DC1II0V00		
Fan Coil δαπέδου SLF 600	FAWF06DC1II0S00	FAWF06DC1II0T00	FAWF06DC1II0V00		
Fan Coil δαπέδου SLF 800	FAWF08DC1II0S00	FAWF08DC1II0T00	FAWF08DC1II0V00		

Τα Fan Coil δαπέδου INNOVA παραδίδονται με τις υδραυλικές συνδέσεις δεξιά. Για τοποθέτηση των υδραυλικών συνδέσεων αριστερά απαιτείται το KIT μετατροπής με κωδικό BB0646II (τιμή καταλόγου 25 €) και η τοποθέτησή του γίνεται μόνο κατόπιν παραγγελίας από το εργοστάσιο.

Για την τοποθέτηση του Fan Coil δαπέδου απαιτείται το αντίστοιχο ερμάριο και η αντίστοιχη περσίδα (βλ. σελίδα 21).

Απαιτείται η επιλογή του αντίστοιχου χειριστηρίου-θερμοστάτη χώρου (βλ. σελίδα 16).

Ετοιμοπαράδοτο | Κατόπιν παραγγελίας

INNOVA FILOTERRA - Fan Coil δαπέδου
Παρελκόμενα εγκατάστασης

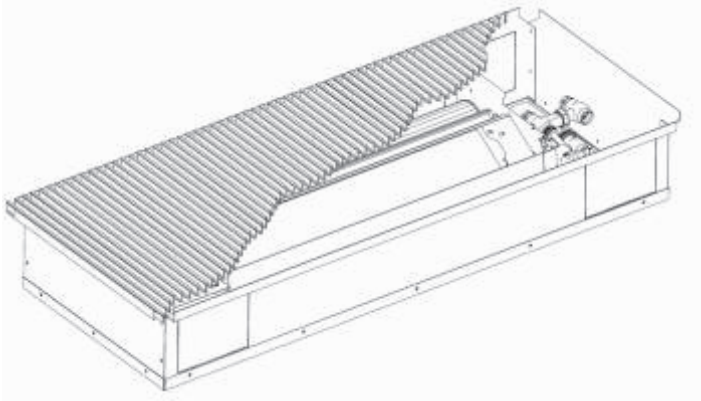

Ερμάρια εγκατάστασης για Fan Coil δαπέδου					
Περιγραφή	Κωδικός	Μήκος (mm)	Πλάτος (mm)	Βάθος (mm)	Τιμή €
Ερμάριο για SLF 400	L00749II	895	445	165	
Ερμάριο για SLF 600	L00750II	1095	445	165	
Ερμάριο για SLF 800	L00751II	1295	445	165	

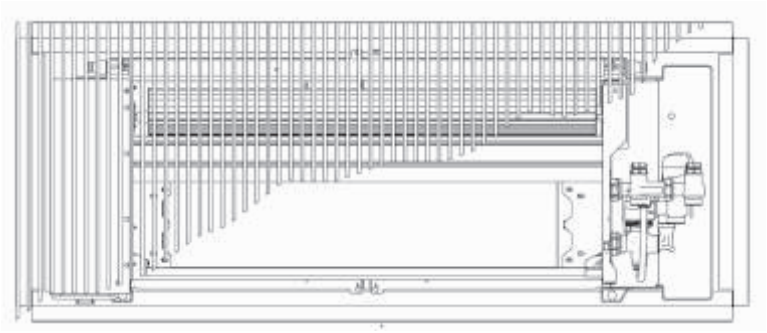

Περσίδες για Fan Coil δαπέδου		
Περιγραφή	Κωδικός	Τιμή €
Περσίδες αλουμινίου για SLF 400	DR0752II	
Περσίδες αλουμινίου για SLF 600	DR0753II	
Περσίδες αλουμινίου για SLF 800	DR0754II	

Υδραυλικά εξαρτήματα		
Κωδικός	Τύπος	Τιμή €
V20661II	KIT δίοδης βάνας (βάνα εισόδου, βάνα αποκοπής και ηλεκτροθερμικός κινητήρας)	
V30662II	KIT τρίοδης βάνας (τρίοδη βάνα εισόδου, βάνα αποκοπής και ηλεκτροθερμικός κινητήρας)	

Ετοιμοπαράδοτο | Κατόπιν παραγγελίας